Balkenmmäher
Motofalciatrice
Scythe mower
Motofaucheuse

M210

Valido per macchine prodotte dal 01/2014

Valid for units produced from 01/2014

Gültig für Geräte ab dem 01/2014 hergestellt

S'applique aux machines produites du : 01/2014

Cod. 32.1065.137 02/2017

1/3

1	81.4632.000	18	32.1005.120	●
2	84.3843.050	-	32.1005.121	▭
3	26.0005.232	19	84.3708.000	
4	26.3005.135	20	86.2741.000	
5	86.2494.000	-	86.2944.000	■
6	84.3685.000	21	26.0050.201	
7	84.3667.000	22	32.1005.207	
8	81.4588.000	23	32.1005.215	
10	81.2586.000	24	32.1005.190	
11	32.1005.213	25	32.1005.210	
12	26.1005.203	26	81.1050.160	
13	32.1005.195	27	32.1005.900	
14	26.0050.202	28	32.1005.200	
15	32.1025.100	29	26.3005.142	
16	32.1005.214	30	86.2783.000	
17	32.1005.205	31	81.4667.000	
		32	86.3740.000	
		33	26.0005.906	
		34	86.2488.000	
		35	26.0005.229	
		36	32.1005.230	
		37	84.3755.000	
		38	81.4703.000	
		39	26.0005.384	
		40	26.0005.220	
		41	84.3818.000	
		42	32.1010.200	
		43	80.8990.000	
		44	36.0005.220	
		45	80.8991.000	
		46	86.2120.000	
		48	32.1005.095	●
		-	32.1005.096	▭
		49	80.2060.000	
		50	32.1015.905	
		51	32.1015.252	DX
		-	32.1015.253	SX
		52	86.2860.020	
		53	82.6016.000	
		54	26.1005.901	
		55	84.3812.000	
		56	26.1005.920	
		57	81.4645.000	
		58	85.2520.000	
		59	26.1005.905	
		60	86.2752.000	
		61	32.1015.256	
		62	32.1015.255	
		63	32.1015.254	
		64	86.1942.000	
		65	32.2005.301	
		66	32.2005.300	
		67	81.4530.090	
		68	32.2005.930	

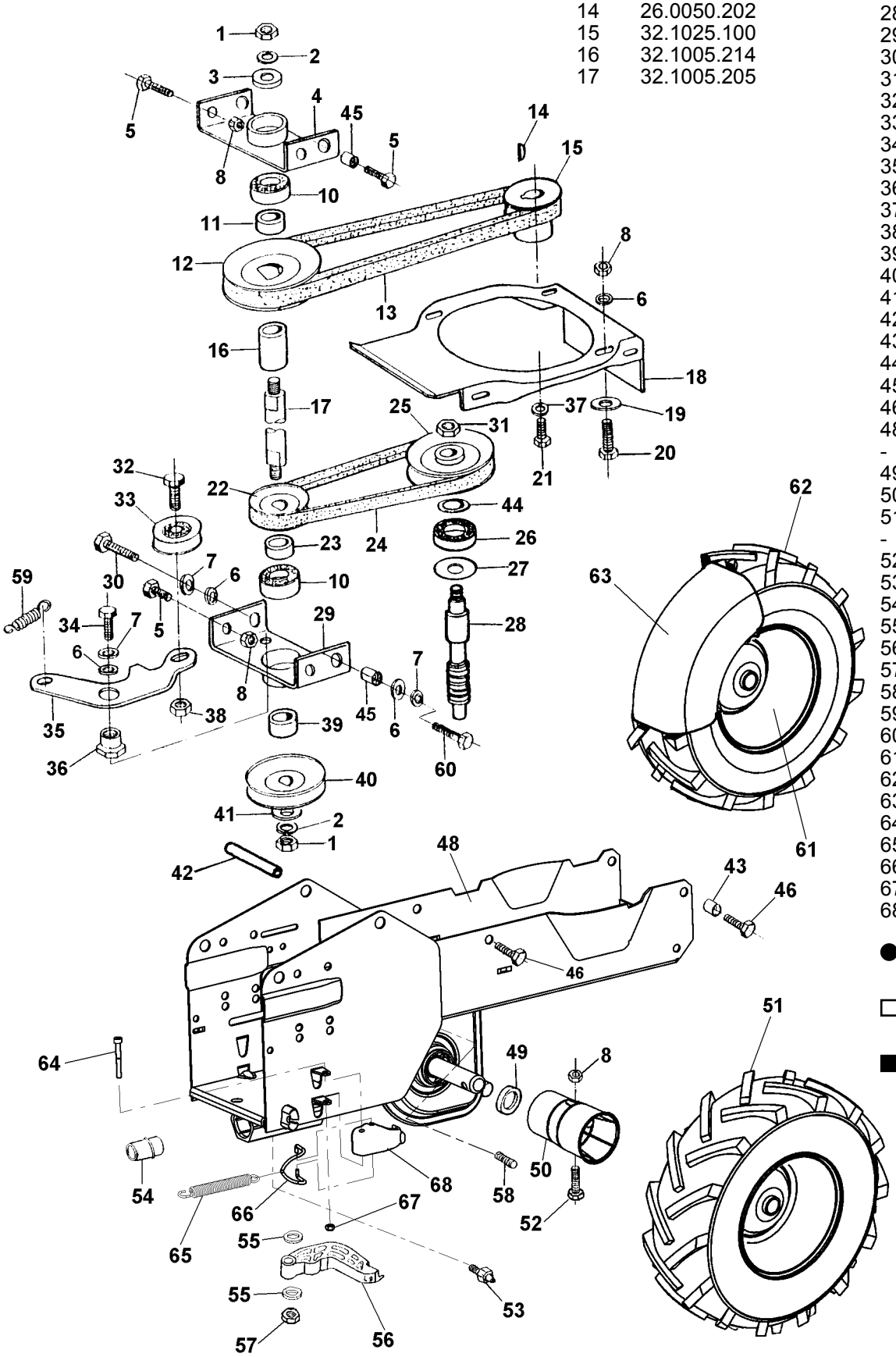

● Rosso - Red - Rut - Rouge

▭ Verde - Green - Grüne - Vert

■ B&S 600 Series

2/3

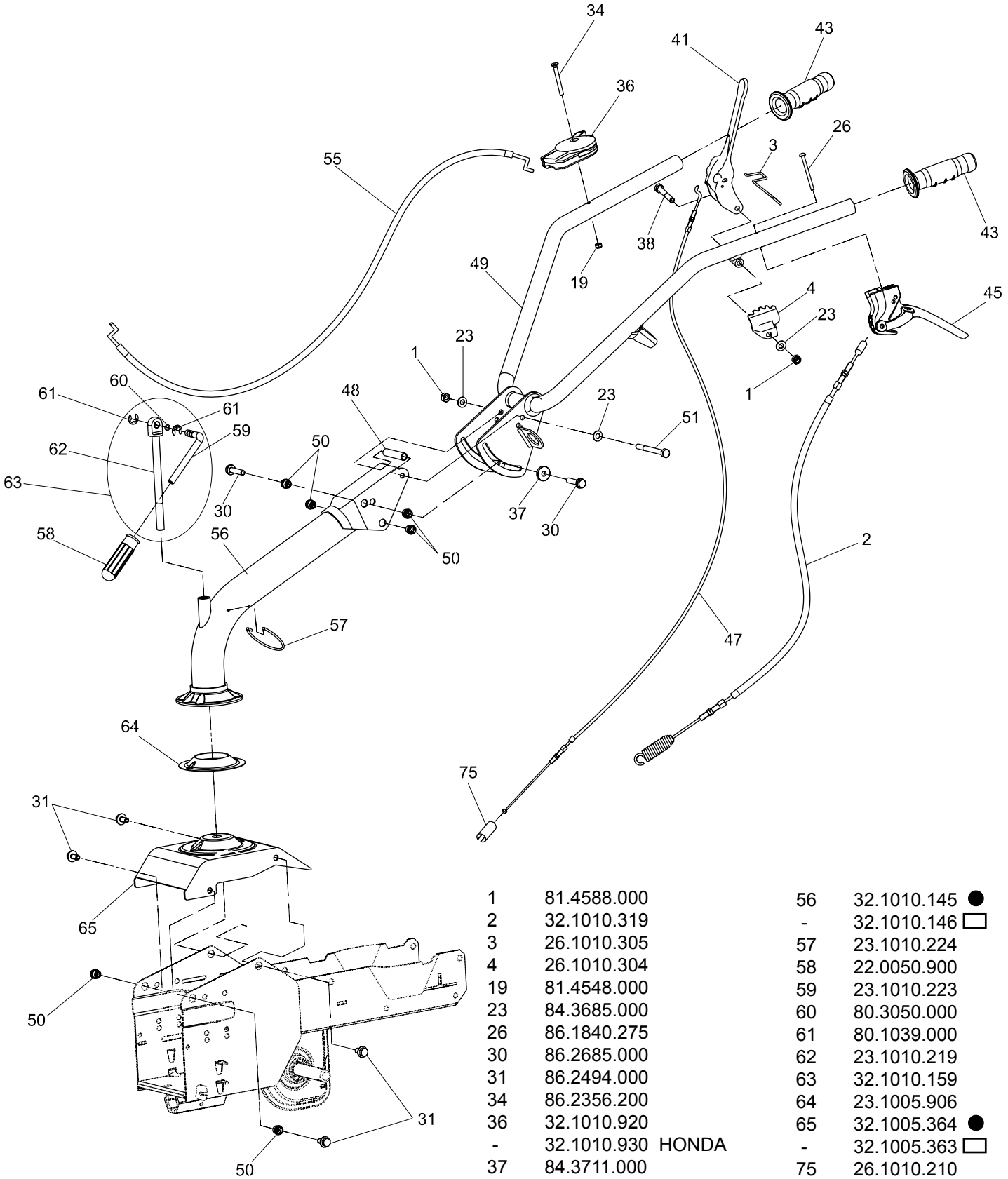

1	81.4588.000	
2	32.1010.319	
3	26.1010.305	
4	26.1010.304	
19	81.4548.000	
23	84.3685.000	
26	86.1840.275	
30	86.2685.000	
31	86.2494.000	
34	86.2356.200	
36	32.1010.920	
-	32.1010.930	HONDA
37	84.3711.000	
38	86.2881.000	
41	26.1010.302	
43	33.0010.910	
45	36.0010.185	
47	32.1010.316	
48	23.1010.209	
49	32.1010.174	
50	26.0050.200	
51	86.3047.000	
55	26.0050.238	
56	32.1010.145	●
-	32.1010.146	▭
57	23.1010.224	
58	22.0050.900	
59	23.1010.223	
60	80.3050.000	
61	80.1039.000	
62	23.1010.219	
63	32.1010.159	
64	23.1005.906	
65	32.1005.364	●
-	32.1005.363	▭
75	26.1010.210	

● Rosso - Red - Rot - Rouge

▭ Verde - Green - Grüne - Vert

3/3

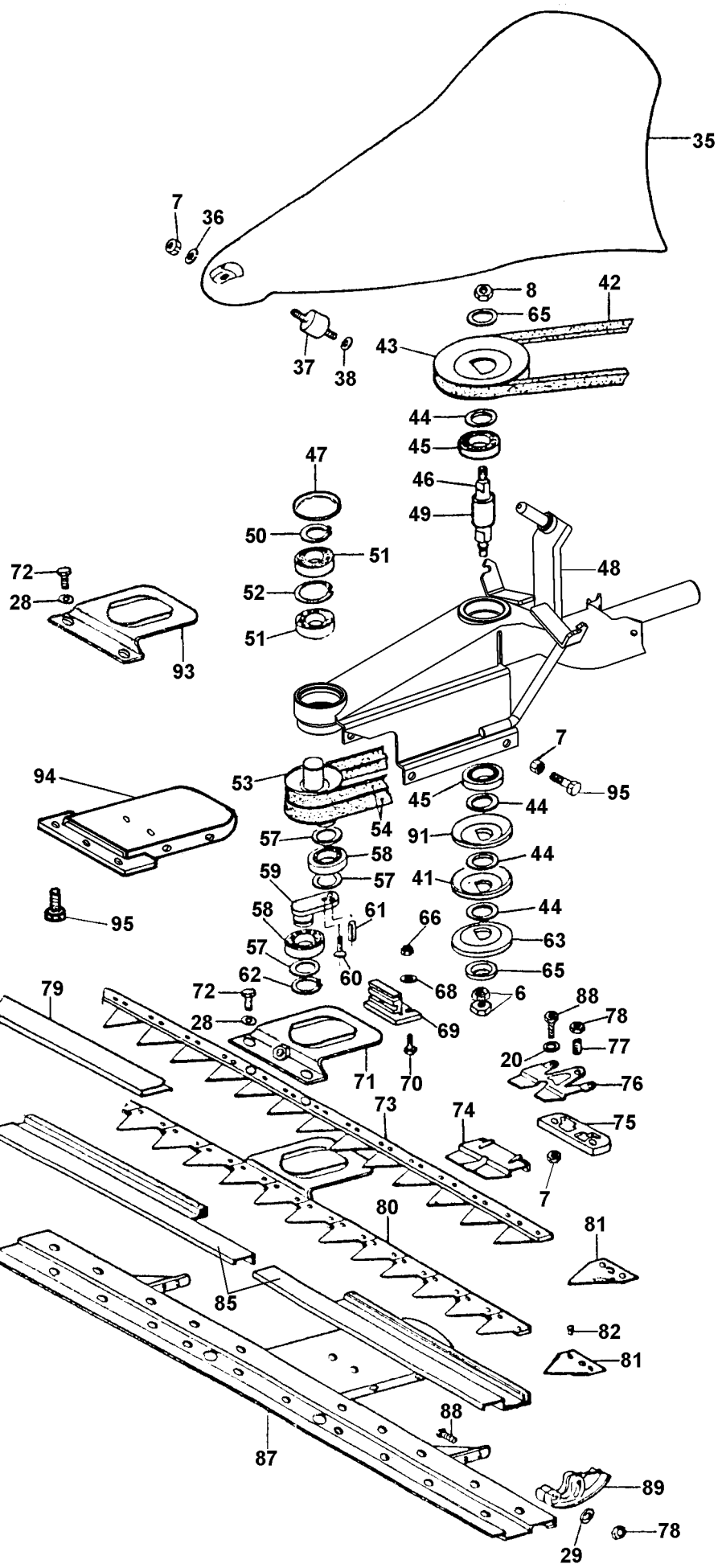

6	81.4632.000	
7	81.4588.000	
8	81.4645.000	
20	84.3685.000	
28	84.3667.000	
29	84.3708.000	
35	32.1020.930	■
-	32.1020.920	○
36	84.3713.000	
37	32.1020.916	
38	84.3654.000	
41	32.1005.242	
42	27.0201.832	
43	26.0005.237	
44	27.0013.596	
45	81.2586.000	
46	32.1020.200	
47	85.2758.000	
48	32.1020.172	
49	32.1020.202	
50	80.1149.000	
51	81.2632.000	
52	80.1309.000	
53	32.1020.208	
54	32.1005.184	
57	23.0005.212	
58	81.2712.000	
59	32.1020.205	
60	86.2168.000	
61	85.1261.000	
62	80.1185.000	
63	32.1005.240	
65	26.0005.232	
66	81.4548.000	
68	84.3619.000	
69	32.1020.910	
70	86.2120.000	
71	32.1020.211	
72	86.2459.050	
73	32.1020.266	
74	32.1020.908	
75	32.1020.122	
76	26.1020.112	
77	86.2672.000	
78	81.4574.000	
79	26.1020.115	
80	32.1020.246	
81	26.1020.065	
82	80.8867.000	
85	32.1020.918	
87	32.1020.117	
88	86.2724.000	
89	26.1020.116	
91	32.1005.244	
93	32.1020.216	ESM
94	32.1020.135	ESM
95	86.2494.000	ESM

○ Arancio - Orange

■ Bianco -White -Weiß -Blanc