Ersatzteil - Liste

für

Kehrmaschine

Limpar 67

4 F Maschinentechnik GmbH, 49453 Rehden, www.4-f.de

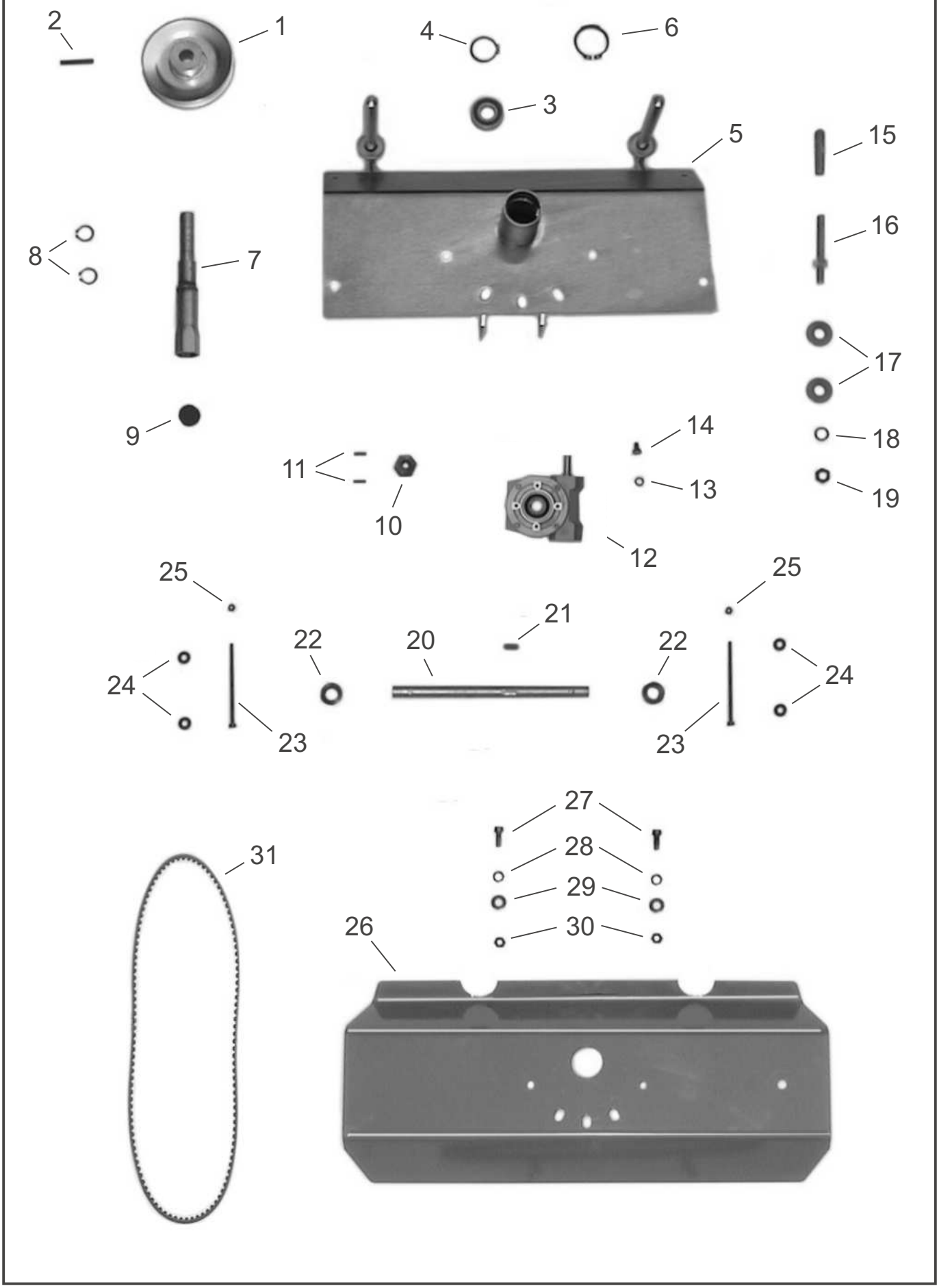
2
1
4
6
3
5
15
8
7
16
17
9
14
18
11
13
19
10
12
25
25
21
22
20
22
24
24
23
23
27
28
31
29
26
30

Limpar 67		Ersatzteil-Liste			Tafel 1
Pos.	Artikel-Nr.	Bezeichnung	Pos.	Artikel-Nr.	Bezeichnung
			o. Abb.	4HM-N8P	Kehrbürstensatz 67
			1	4AZ-A37	Keilriemenscheibe KUB
			2	4HX-G40 1	Spannhülse E 6x40
			3	4HA-A17	Spez.-Kugellager
			4	4HU-I35 1	Sicherungsring 35
			5	FKV-127 Z	Trag-Halslager 69 G
			6	4HU-A40 1	Sicherungsring 40
			7	FKV-119	Bü-Welle 25/30
			8	4HU-A17 1	Sicherungsring 17
			9	4HK-E11	Ausgleichspuffer
10	4DS-C05	K-Stück 30 (ab Dezember 2016)	10	4DS-C02	K-Stück 30 (bis Dez. 2016)
11	4KH-P12	Paßfeder (ab Dezember 2016)	11	4KC-A48 1	Kegelkerbstift (bis Dez. 2016)
			12	4KB-S09	Getriebe B3
			13	4HW-F06 Z1	Federring 6
			14	4HO-A06 Z1	6kt-Schraube M6x10
			15	4HJ-G08	Griffkappe 12
			16	FKU-203	Schwenkzapfen (inkl. Pos.15)
			17	4HW-B12 Z1	Scheibe, groß Ø 13
			18	4HW-F12 Z1	Federring 12
			19	4HR-A12 Z1	Mutter M12
			20	4DC-X03	Bü-Achse KU
			21	4KH-P05	Paßfeder
			22	4DC-K08 Z	Hülse 14/14
			23	4HO-G67 Z1	Innen-6kt-Schr. M5x90
			24	4HW-B05 Z1	Scheibe E 5
			25	4HR-C05 Z1	Stopmutter M5
			26	4DA-C62	Bürstenabdeckung
			27	4HO-G14 Z1	Inbusschr. M8x20
			28	4HW-A08 Z1	Scheibe Ø 8.4
			29	4HW-D08 Z1	Scheibe, dick Ø 8.4
			30	4HR-C08 Z1	Stopmutter M8
			31	4HB-F62	Keilriemen (Bü.-Antr.)

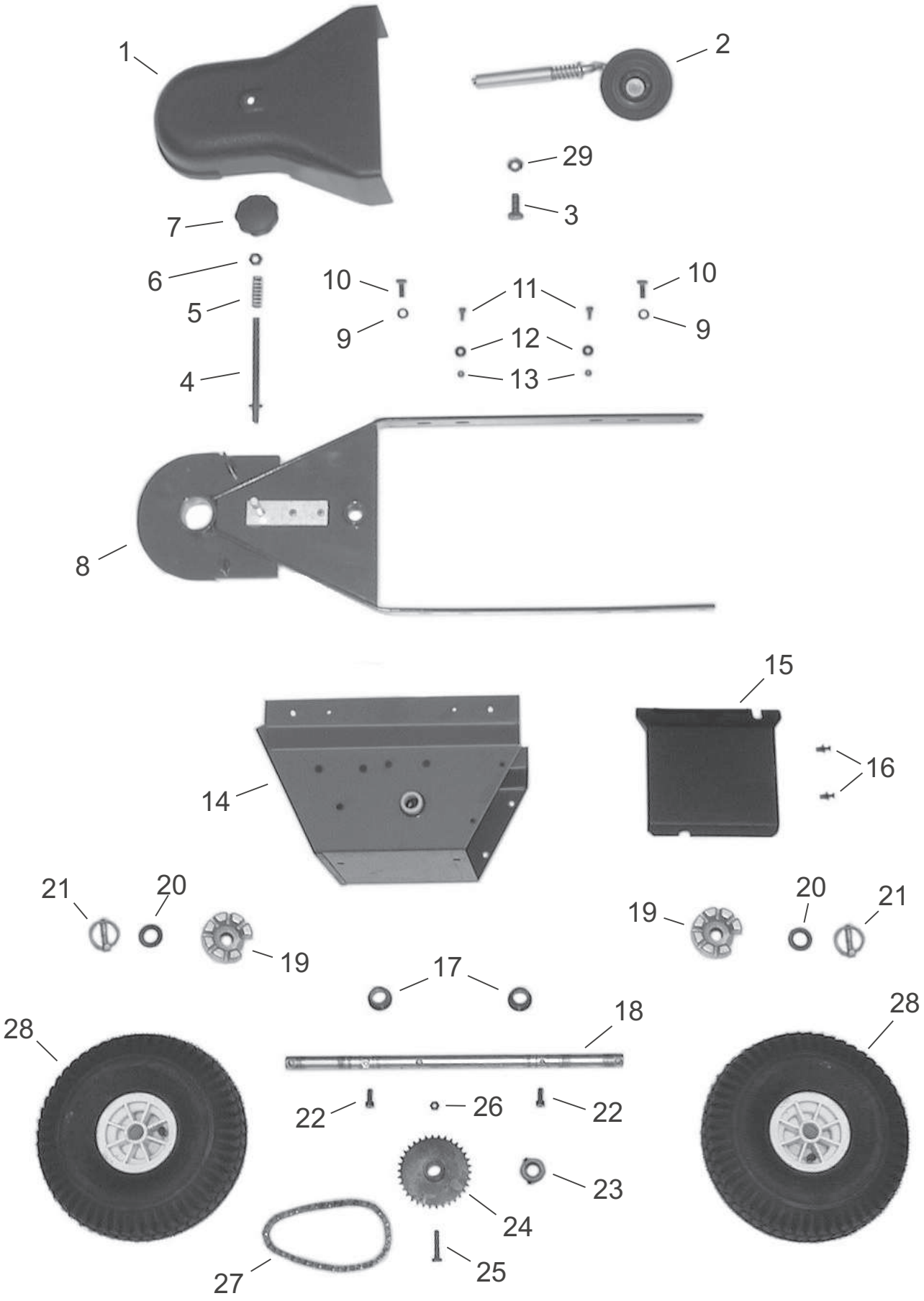
1
2
29
3
7
6
5
4
10
9
11
12
13
10
9
8
15
14
16
21
20
19
20
21
19
17
18
28
28
22
26
22
23
24
27
25

Limpar 67		Ersatzteil-Liste			Tafel 2
Pos.	Artikel-Nr.	Bezeichnung	Pos.	Artikel-Nr.	Bezeichnung
			1	4HJ-X19	K-Schutz FKU
			2	FKV-208	Stützrad kpl.
			3	4HO-A33 Z1	6kt-Schraube M12x25
			4	4AZ-S20	Rastbolzen KU
			5	4HI-B06	Druckfeder
			6	4HR-A10 Z1	Mutter M10
			7	4AZ-102	Knauf M10
			8	FKW-220	Bürstenträger 67 kpl.
			9	4HW-A08 Z1	Scheibe Ø 8,4
			10	4HO-A14 Z1	6kt-Schraube M8x20
			11	4HO-G02 Z1	Innen-6kt-Schr. M5x12
			12	4HW-B05 Z1	Scheibe , groß Ø 5,3
			13	4HR-C05 Z1	Stopmutter M5
			14	FKV-222	Gehäuse 69
			15	4HJ-X36	Heckklappe KW
			16	4KC-A54 1	Schraubniete 5 (Kunst-stoff)
			17	4HJ-A02	Bundbuchse
			18	4DC-H33 Z	Fahrachse 68
			19	4KK-G01 Z	Radmitnehmer
			20	4HW-B20 Z1	Scheibe , groß Ø 21
			21	4AZ-801	Klappsplint
			22	4HO-G13 Z1	Innen-6kt-Schr. M8x16
			23	4AZ-S21	Stellring 20
			24	FKA-101 Z	Kettenrad
			25	4HO-C17 Z1	6kt-Schraube M8x35
			26	4HR-C08 Z1	Stopmutter M8
			27	4HD-B46	Kette KU
			28	4HN-G16	Luftrad 67
			29	4HR-A12 Z1	Mutter M12

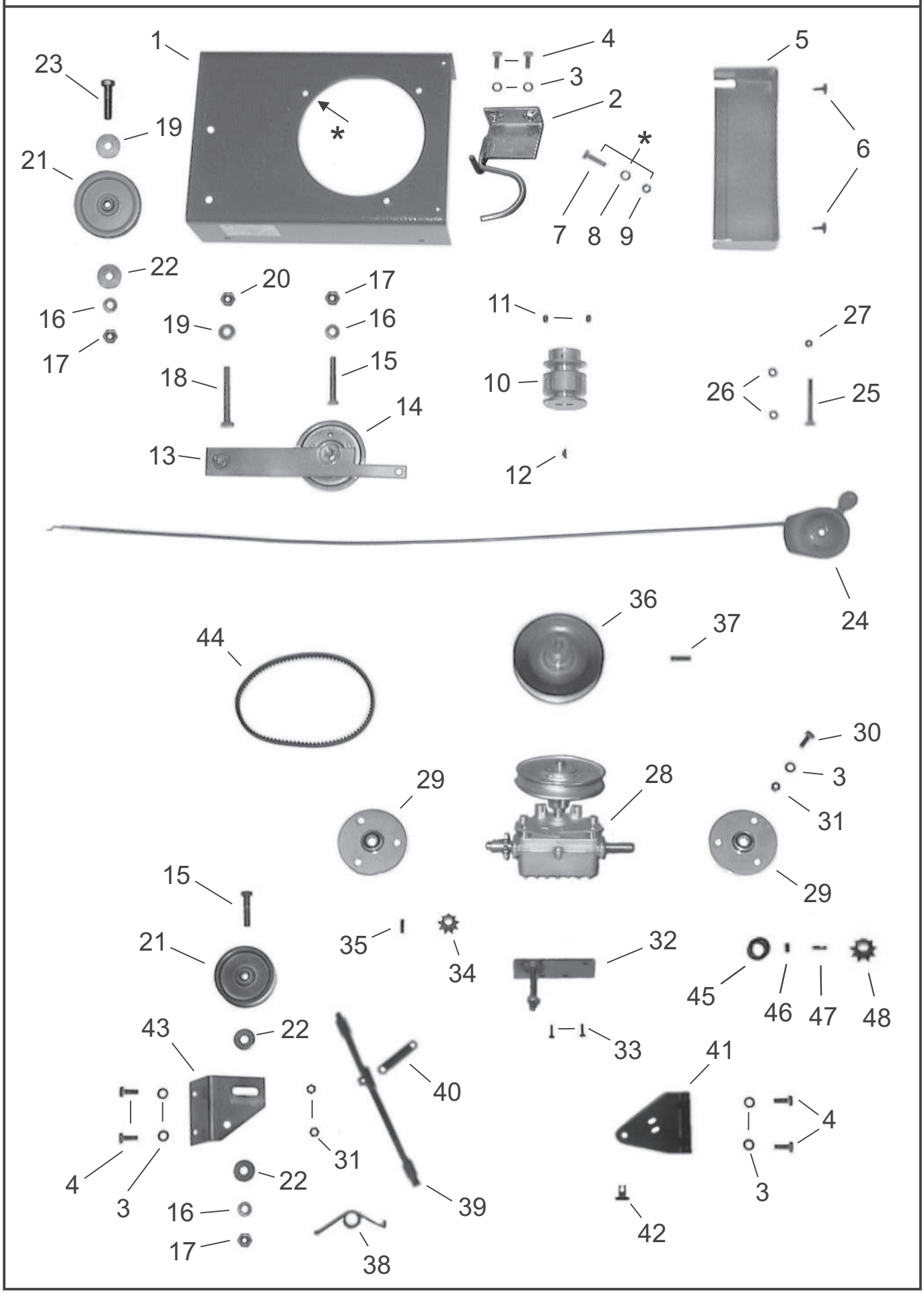
1
23
19
21
*
4
3
2
*
7
8
9
5
6
22
16
17
20
19
17
16
15
18
14
13
11
10
12
27
26
25
24
36
37
44
30
3
31
29
28
29
15
21
35
34
32
45
46
47
48
43
22
33
41
40
4
3
31
22
16
17
39
38
42
4
3

Limpar 67		Ersatzteil-Liste			Tafel 3
Pos.	Artikel-Nr.	Bezeichnung	Pos.	Artikel-Nr.	Bezeichnung
1	4DA-E12	Motorkonsole 69 B	36	4AZ-A38	Keilriemenscheibe KUBi
2	FKV-121 Z	K-Führung Mot 69	37	4HX-F25 1	Spannhülse 5x25
3	4HW-A08 Z1	Scheibe Ø 8,4	38	4KC-A57	Spring 69
4	4HO-A14 Z1	6kt-Schraube M8x20	39	FKV-108 Z	Schaltbaum 69
5	4HJ-X20	Abschluß FKU	40	4HI-A02	Rückholfeder
6	4KC-A21 1	Blechschraube	41	FKV-103 Z	B-Stütze 69
7	4HO-C17 Z	6kt-Schraube M8x35	42	4KC-A49	Stütznippel
8	4HW-F08 Z1	Federring 8	43	4DA-F76 Z	Sparo-Konsole 69
9	4HR-A08 Z1	Mutter M8	44	4HB-D26 S	Keilriemen (VB 10)
10	4AZ-A36	Keilriemenscheibe KUM			
11	4KC-A04 1	Gew.-Stift M8x10	45	4HJ-S01	Schrumpfschlauch1 (ab Mai 2013)
12	4KH-S01	Scheibenfeder	46	4DC-B02	Riegelstift (ab Mai 2013)
13	FKU-210	Spannarm BÜ kpl.	47	4KH-X02	Paßfeder MT2 (ab Mai 2013)
14	4AZ-205	Spannrolle B2	48	4HE-B07	Ritzel 10N (ab Mai 2013)
15	4HO-M53 Z	6-kt-Schraube UNF 1 3/4			
16	4HW-F10 Z1	Federring 10			
17	4HR-A51 Z1	Zollmutter 3/8" UNF			
18	4HO-C66 Z	6kt-Schraube M10x80			
19	4HW-B10 Z1	Scheibe, groß E 10			
20	4HR-C10 Z1	Stopmutter M10			
21	4AZ-206	Spannrolle C2			
22	4DC-M03 Z	Hülse			
23	4HO-M83 Z	6-kt-Schraube UNF 2 3/4			
24	4AZ-604	Gaszug (GCV 135)			
25	4HO-I74 Z1	Schloßschraube M6x60			
26	4HW-A06 Z1	Scheibe Ø 6,3			
27	4HR-C06 Z1	Stopmutter M6			
28	FKV-259	Getriebe 200MT P kpl.			
29	4AZ-301 Z	Flanschlager 12			
30	4HO-C13 Z1	6kt-Schraube M8x16			
31	4HR-C08 Z1	Stopmutter M8			
32	FKV-120 Z	Getriebestütze 69 MT			
33	4KC-A44 1	AMTEC-Schraube 5x16			
34	4HE-B04	Ritzel 10 (bis Mai 2013)			
35	4HO-G05 Z1	Inbusschr. M5x25 (bis Mai 2013)			

Motorfuß

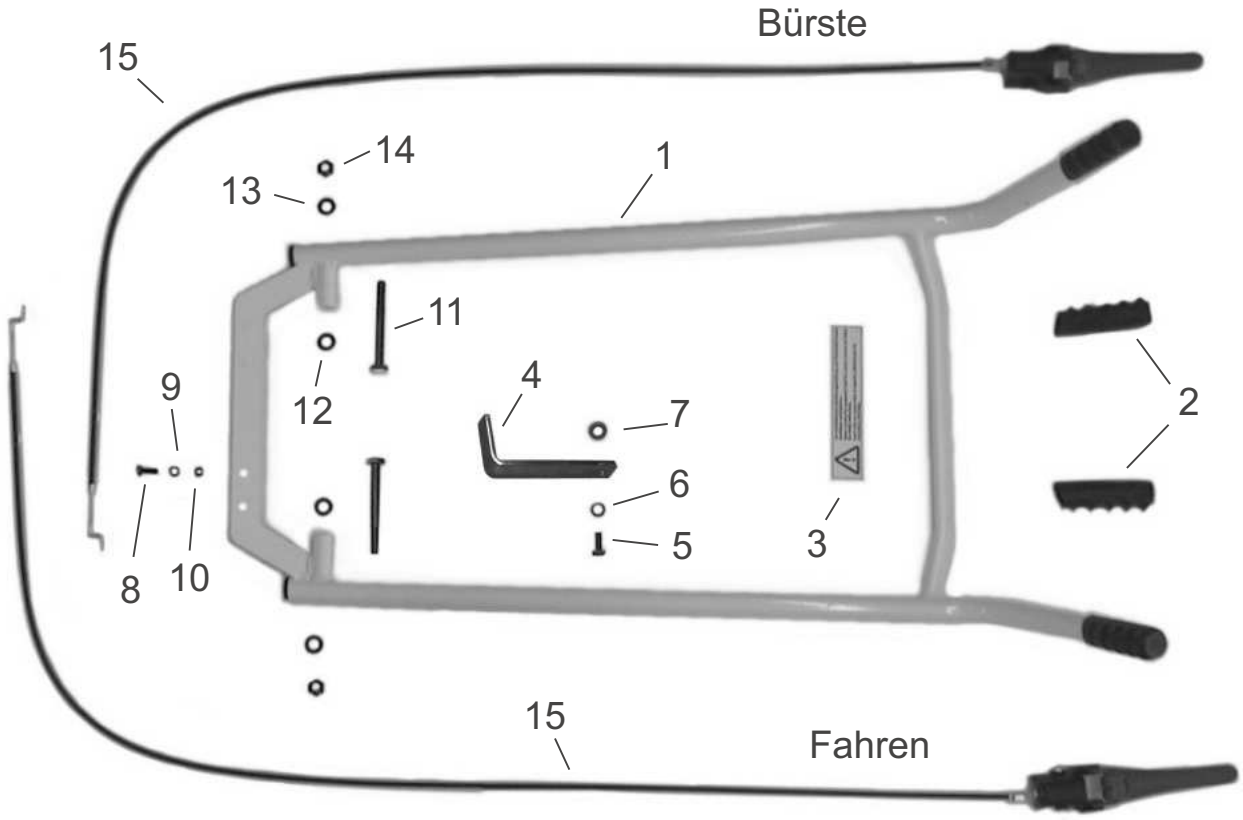
Bürste
15
14
13
1
11
12
9
4
7
2
6
8
10
5
3
15
Fahren

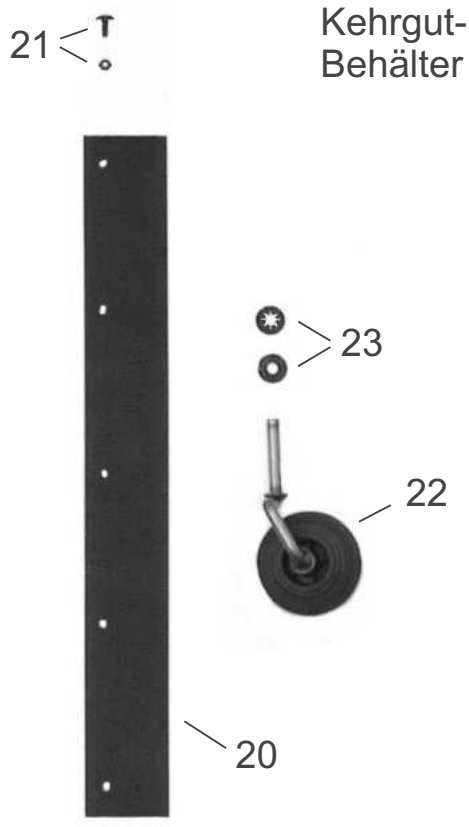
21
Kehrgut-
Behälter
23
22
20

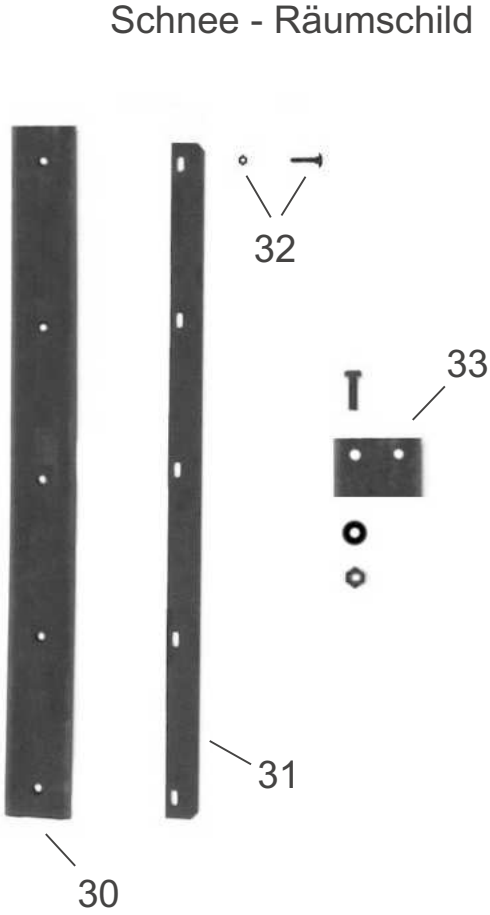
Schnee - Räumschild
32
33
31
30

Limpar 67		Ersatzteil-Liste			Tafel 4
Pos.	Artikel-Nr.	Bezeichnung	Pos.	Artikel-Nr.	Bezeichnung
1	FKV-210	Lenker 69 B	Ersatzteile für Kehrgut-Behälter		
2	4HJ-G03	Handgriff	20	4HK-E22	Gummileiste 0,7m (Boden)
3	4KD-E07	Aufkleber	21	4AZ-S06	Schraubenset Gummileiste
4	4DB-C55 Z	Lenkerwinkel 67	22	FKG-203	Lenkrolle ET (inkl. 23)
5	4HO-A16 Z1	6kt-Schraube M8x30	23	4AZ-S07	Befest.-Set Lenkrolle
6	4HW-A08 Z1	Scheibe Ø 8,4			
7	4HW-D08 Z1	Scheibe, dick Ø 8,4			
8	4HO-A09 Z1	6kt-Schraube M6x20			
9	4HW-A06 Z1	Scheibe Ø 6,3			
10	4HR-C06 Z1	Stopmutter M6			
11	4HO-C77 Z	6kt-Schraube M10x95	Ersatzteile für Schnee-Räumschild		
12	4HW-B10 Z1	Scheibe, groß Ø 10,5	30	4HK-E03	Schürfleiste 70 (Gummi)
13	4HW-A10 Z1	Scheibe Ø 10,5	31	4DB-B05 Z	Schiene 70
14	4HR-C10 Z1	Stopmutter M10	32	4AZ-S08	Schrauben-Set Schürfleiste
15	4AZ-713	Kupplungszug (Bürste + Fahren)	33	4AZ-S09	Stützgummi-Set (inkl.Schr.)

Hinweis:

Die DIN- und Normteile aus dieser Liste werden überwiegend in Verpackungseinheiten abgegeben.
Ist die letzte Stelle eines solchen Teiles eine "1", so bedeutet dies eine VE von 10 Stück.

Beispiele: 4HW-A10 Z **1** = 10 Stück Scheiben DIN 125 ⌀10,5
4HU-A20 **1** = 10 Stück Sicherungsring für Wellen ⌀20